115088, город Москва,
ул. Угрешская, дом 2,
строение 72, офис 01
8 800 555 74 05
resap@resap.ru
www.resap.ru

ИНН/КПП 1639044162 / 772301001
Р/с 407 028 109 620 000 038 25
Отделение «БАНК ТАТАРСТАН»
№ 8610 ПАО СБЕРБАНК г. Казань
К/с 301 018 106 000 000 006 03
БИК 049 205 603

Кабельные тележки для двутавра серии КТЛ производства ООО «РЕСАП»

Марка	Кабельная тележка КТЛ 75, 150	Кабельная тележка для полярных кранов с лучами КТЛ-75/3, 150/3	Заказ (указать количество)	Кол-во
Общий вид	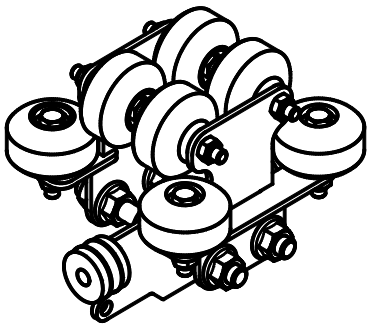	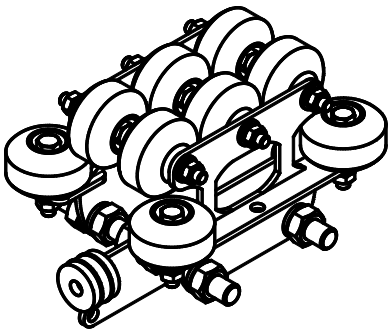	КТЛ-75П (подвижная)	
			КТЛ-150П	
			КТЛ-75/3П	
			КТЛ-150/3П	
			КТЛ-75Т (тупиковая)	
			КТЛ-150Т	
			Седло 2 х 50/50	
			Седло 1 х 40/135	
			Стяжка 50	

	КТЛ-75	КТЛ-150	КТЛ-75/3	КТЛ-150/3
Ширина балки, мм	55 – 75	55 – 150	55 – 75	55 – 150
Ширина тележки, мм	160 – 180	220 – 280	160 – 180	220 – 280
Длинна по буферам D , мм	170		210	
Нагрузка, кг	до 80			
Покрытие	гальваника			
Материал роликов	полиуретан			
Материал буфера	резина			
Тип подшипника	608 ZZ, по 2 шт. на каждое колесо			
Вес тележки, кг	3,5	4,0	4,0	4,5

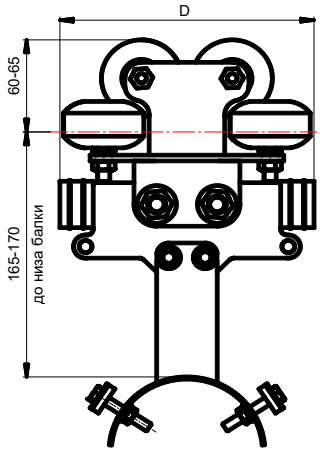

Седло для кабеля	Седло 2 х 50/50 (радиус седла 50 мм)	Стяжка 50	Седло 1 х 40/135 (радиус седла 135 мм)
Общий вид (ниже указать требуемое количество)	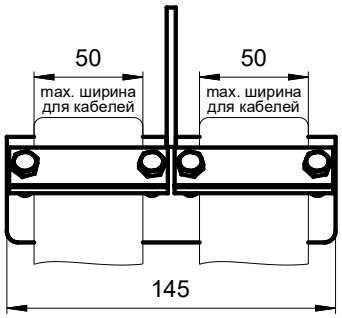	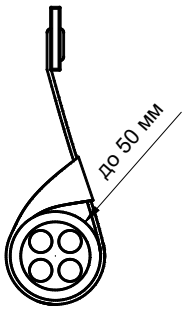	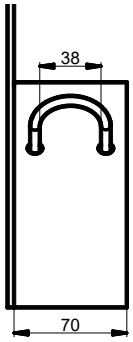

Стоимость руб. с НДС

Тележка						Кабельное коромысло		
КТЛ – 75Т тупиковая	КТЛ – 75П подвижная	КТЛ – 150 Т тупиковая	КТЛ – 150П подвижная	КТЛ – 75/3 полярная	КТЛ – 150/3 полярная	Седло 2 х 50/50	Стяжка 50	Седло 1 х 40/135
2 700	**3 900**	**3 700**	**4 900**	**5 500**	**6 500**	**700**	**500**	**950**

Дополнительные требования для изготовления не стандартного исполнения